成品尺寸100x140mm，70g双胶纸黑色双面印刷三折页

MEGALUZ

HTTPS://LINKBITS.ONLINE
WWW.MASSIVEHOME.COM.MX
HTTPS://MEGALUZ.ONLINE

LÁMPARA HIGH BAY

MODELO: MLHB-01

6500K 13000 lm IP65

CRI>80 PF>0.9

LED

NOTA

- Asegúrese de que la electricidad esté apagada antes de instalar el accesorio.
- La conexión del circuito debe ser correcta antes de conectar los cables.
- No se preocupe por el calor en la superficie de la lámpara mientras está en funcionamiento, es una situación normal.
- La vida útil será más corta y la atenuación de la luz será más rápida si la lámpara funciona continuamente durante 24 horas al día.
- Asegúrese de que el voltaje de salida esté dentro del rango del voltaje nominal antes de instalar la lámpara.
- Limpie regularmente el polvo de la lámpara para mantener un buen rendimiento de disipación de calor.
- Si la lámpara no funciona, no la inspeccione mientras esté encendida. La lámpara debe ser inspeccionada y mantenida por un electricista profesional.

COMPROMISO DE GARANTÍA DE CALIDAD

La calidad está garantizada siempre que se sigan las instrucciones correctas para el transporte, almacenamiento, instalación, uso y mantenimiento. La garantía no cubre daños derivados de una operación incorrecta o violaciones de las regulaciones. Durante el periodo de garantía, nuestra empresa resolverá los problemas de calidad mediante reparación, suministro de accesorios o reemplazo de la lámpara. Si el producto está fuera del periodo de garantía, se cobrará un costo razonable por materiales y mano de obra. Los problemas de calidad causados por factores naturales o ambientales no están cubiertos por la garantía.

El producto debe ser tratado de manera responsable si ya no va a ser utilizado. Debe desecharse en una instalación adecuada. Consulte a las autoridades locales o al distribuidor. (Referencia: Directiva WEEE)

Por favor, lea este manual cuidadosamente antes de usar la lámpara y consérvelo para futuras referencias.

DIAGRAMA

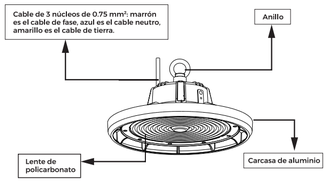

INSTRUCCIONES DE INSTALACIÓN

Voltaje de trabajo: 85-265V~ 60 Hz. Operar fuera de este rango es peligroso. Entre 85-265V~, el rendimiento es del 100%; entre 85-177V~, el rendimiento es del 50%.

Esta lámpara es para uso exterior. Es resistente al agua y al polvo, con grado de protección IP65. Tome precauciones para evitar la entrada de agua en las uniones; de lo contrario, se reducirá la vida útil de la lámpara.

No la instale en ambientes cerrados o con mala circulación de aire.

Asegúrese de que los cables estén conectados correctamente antes de la instalación.

Tome medidas en las uniones para prevenir fugas eléctricas y evitar accidentes.

No desarme la lámpara sin permiso del fabricante. Las operaciones no profesionales pueden afectar negativamente el rendimiento y la funcionalidad.

HERRAMIENTAS RECOMENDADAS

1. Taladro percutor
2. Destornillador de cruz
3. Llave ajustable
4. Cinta aislante

DIAGRAMA DE INSTALACIÓN

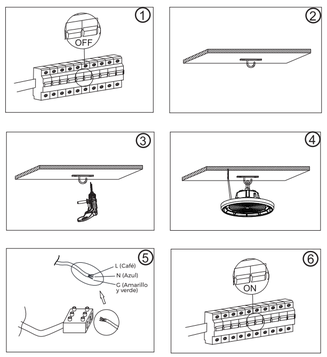

REGULACIÓN DE LA POTENCIA

1. En el lado superior de la lámpara, encuentre la posición de operación de ajuste de potencia.

2. Desenrosque la tapa impermeable con un destornillador cruzado adecuado.

3. La palanca de cambios en la posición media puede ajustar la Potencia de la Tercera marcha, la Potencia más baja se marca en la parte superior, la Potencia de la Segunda marcha se marca en la parte media y la Potencia máxima se marca en la parte inferior.

4. Además, la perilla de posición azul en el lado izquierdo también puede ajustar la Potencia a la Potencia de la marcha actual. Con un destornillador cruzado adecuado, girar en el sentido de las agujas del reloj aumenta la Potencia actual y girar en el sentido contrario a las agujas del reloj reduce la Potencia actual.

CERTIFICADO DE GARANTÍA LIMITADA:
PARA MAYOR INFORMACIÓN COMUNICARSE CON EL IMPORTADOR:
IMPORTADOR: HUAMAI INTERNATIONAL MEXICO SA DE CV
DOMICILIO: CALLE BOLIVAR 67 DESPACHO 30,
CENTRO (AREA 8), CUAUHTEMOC, CIUDAD DE MÉXICO, C.P. 06080
RFC: HIM210212QC6

CENTRO DE ATENCIÓN TELEFÓNICA: (55) 9275 9710 EXTENSIÓN: 168

COBERTURA DE LA GARANTÍA:
1. Se garantiza al cliente (usuario final), que el producto al que se refiere está garantía comienza a partir de la fecha del ticket o factura de compra o de la póliza de garantía.
2. La presente garantía cubre únicamente aquellos defectos que surgiesen como resultado del uso normal del producto y no por aquellos que resultasen:
(a) Cuando el producto se hubiese utilizado en condiciones distintas a las normales.
(b) Cuando el producto no hubiese sido operado de acuerdo con el instructivo de uso que le acompaña.
(c) Cuando el producto hubiese sido alterado o reparado por personas no autorizadas por el fabricante nacional, importador o comercializador responsable respectivo.
3. Si el cliente (usuario final) durante el periodo de garantía, pusiera en conocimiento al importador la existencia de los defectos definidos anteriormente, a consideración del proveedor podrá según prefiera, reparar o reemplazar el producto si esta averiado, sin costo para el consumidor, para garantizar su funcionamiento de acuerdo a las especificaciones del mismo.
4. Este producto tiene una garantía limitada. Si el producto presenta defectos de fabricación, póngase en contacto con nosotros, antes de la fecha de caducidad de la garantía.
5. Para hacer válida esta garantía se deberá presentar el producto con empaque y accesorios acompañado del ticket o factura de compra y de la póliza de garantía correspondiente debidamente sellada. Para mayor información comunicarse a los teléfonos que refieren la garantía.
6. Para hacer válida la garantía en la ciudad de México o del interior de la República dirigirse a la dirección que se refiere en la misma.
7. En caso de requerirse partes, componentes, consumibles y accesorios dirigirse a la dirección que refiere en la misma.

FUNDAMENTO LEGAL
Esta póliza de garantía se basa en las disposiciones establecidas en el Capitulo IX de la Ley Federal de Protección al Consumidor, en particular en los Articulos 77, 78, 79, 80, 81, 82, 83 y 84.

CERTIFICADO DE GARANTÍA:
DURACIÓN DE LA GARANTÍA: 90 dias
PRODUCTO: LÁMPARA HIGH BAY
MODELO: MLHB-01
REFERENCIA: HB01-3W1
MARCA: MEGALUZ
FECHA DE COMPRA: _____

SELLO DEL ESTABLECIMIENTO
DONDE FUE HECHA LA COMPRA

成品尺寸100x140mm，70g双胶纸黑色双面印刷三折页

MEGALUZ

HTTPS://LINKBITS.ONLINE
WWW.MASSIVEHOME.COM.MX
HTTPS://MEGALUZ.ONLINE

LÁMPARA HIGH BAY

MODELO: MLHB-02

6500K 26000 lm IP65

CRI>80 PF>0.9

LED

NOTA

- Asegúrese de que la electricidad esté apagada antes de instalar el accesorio.
- La conexión del circuito debe ser correcta antes de conectar los cables.
- No se preocupe por el calor en la superficie de la lámpara mientras está en funcionamiento, es una situación normal.
- La vida útil será más corta y la atenuación de la luz será más rápida si la lámpara funciona continuamente durante 24 horas al día.
- Asegúrese de que el voltaje de salida esté dentro del rango del voltaje nominal antes de instalar la lámpara.
- Limpie regularmente el polvo de la lámpara para mantener un buen rendimiento de disipación de calor.
- Si la lámpara no funciona, no la inspeccione mientras esté encendida. La lámpara debe ser inspeccionada y mantenida por un electricista profesional.

COMPROMISO DE GARANTÍA DE CALIDAD

La calidad está garantizada siempre que se sigan las instrucciones correctas para el transporte, almacenamiento, instalación, uso y mantenimiento. La garantía no cubre daños derivados de una operación incorrecta o violaciones de las regulaciones. Durante el periodo de garantía, nuestra empresa resolverá los problemas de calidad mediante reparación, suministro de accesorios o reemplazo de la lámpara. Si el producto está fuera del periodo de garantía, se cobrará un costo razonable por materiales y mano de obra. Los problemas de calidad causados por factores naturales o ambientales no están cubiertos por la garantía.

El producto debe ser tratado de manera responsable si ya no va a ser utilizado. Debe desecharse en una instalación adecuada. Consulte a las autoridades locales o al distribuidor. (Referencia: Directiva WEEE)

Por favor, lea este manual cuidadosamente antes de usar la lámpara y consérvelo para futuras referencias.

DIAGRAMA

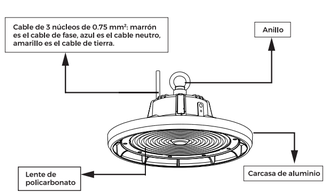

INSTRUCCIONES DE INSTALACIÓN

Voltaje de trabajo: 85-265V~ 60 Hz. Operar fuera de este rango es peligroso. Entre 85-265V~, el rendimiento es del 100%; entre 85-177V~, el rendimiento es del 50%.

Esta lámpara es para uso exterior. Es resistente al agua y al polvo, con grado de protección IP65. Tome precauciones para evitar la entrada de agua en las uniones; de lo contrario, se reducirá la vida útil de la lámpara.

No la instale en ambientes cerrados o con mala circulación de aire.

Asegúrese de que los cables estén conectados correctamente antes de la instalación.

Tome medidas en las uniones para prevenir fugas eléctricas y evitar accidentes.

No desarme la lámpara sin permiso del fabricante. Las operaciones no profesionales pueden afectar negativamente el rendimiento y la funcionalidad.

HERRAMIENTAS RECOMENDADAS

1. Taladro percutor
2. Destornillador de cruz
3. Llave ajustable
4. Cinta aislante

DIAGRAMA DE INSTALACIÓN

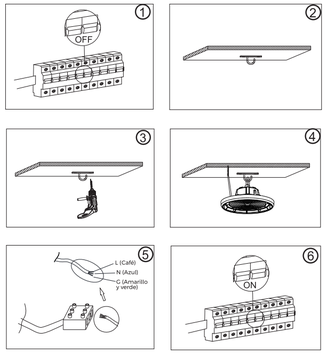

REGULACIÓN DE LA POTENCIA

1. En el lado superior de la lámpara, encuentre la posición de operación de ajuste de potencia.

2. Desenrosque la tapa impermeable con un destornillador cruzado adecuado.

3. La palanca de cambios en la posición media puede ajustar la Potencia de la Tercera marcha, la Potencia más baja se marca en la parte superior, la Potencia de la Segunda marcha se marca en la parte media y la Potencia máxima se marca en la parte inferior.

4. Además, la perilla de posición azul en el lado izquierdo también puede ajustar la Potencia a la Potencia de la marcha actual. Con un destornillador cruzado adecuado, girar en el sentido de las agujas del reloj aumenta la Potencia actual y girar en el sentido contrario a las agujas del reloj reduce la Potencia actual.

CERTIFICADO DE GARANTÍA LIMITADA:
PARA MAYOR INFORMACIÓN COMUNICARSE CON EL IMPORTADOR:
IMPORTADOR: HUAMAI INTERNATIONAL MEXICO SA DE CV
DOMICILIO: CALLE BOLIVAR 67 DESPACHO 30,
CENTRO (AREA 8), CUAUHTEMOC, CIUDAD DE MÉXICO, C.P. 06080
RFC: HIM210212QC6

CENTRO DE ATENCIÓN TELEFÓNICA: (55) 9275 9710 EXTENSIÓN: 168

COBERTURA DE LA GARANTÍA:
1. Se garantiza al cliente (usuario final), que el producto al que se refiere está garantía comienza a partir de la fecha del ticket o factura de compra o de la póliza de garantía.
2. La presente garantía cubre únicamente aquellos defectos que surgiesen como resultado del uso normal del producto y no por aquellos que resultasen:
(a) Cuando el producto se hubiese utilizado en condiciones distintas a las normales.
(b) Cuando el producto no hubiese sido operado de acuerdo con el instructivo de uso que le acompaña.
(c) Cuando el producto hubiese sido alterado o reparado por personas no autorizadas por el fabricante nacional, importador o comercializador responsable respectivo.
3. Si el cliente (usuario final) durante el periodo de garantía, pusiera en conocimiento al importador la existencia de los defectos definidos anteriormente, a consideración del proveedor podrá según prefiera, reparar o reemplazar el producto si esta averiado, sin costo para el consumidor, para garantizar su funcionamiento de acuerdo a las especificaciones del mismo.
4. Este producto tiene una garantía limitada. Si el producto presenta defectos de fabricación, póngase en contacto con nosotros, antes de la fecha de caducidad de la garantía.
5. Para hacer válida esta garantía se deberá presentar el producto con empaque y accesorios acompañado del ticket o factura de compra y de la póliza de garantía correspondiente debidamente sellada. Para mayor información comunicarse a los teléfonos que refieren la garantía.
6. Para hacer válida la garantía en la ciudad de México o del interior de la República dirigirse a la dirección que se refiere en la misma.
7. En caso de requerirse partes, componentes, consumibles y accesorios dirigirse a la dirección que refiere en la misma.

FUNDAMENTO LEGAL
Esta póliza de garantía se basa en las disposiciones establecidas en el Capitulo IX de la Ley Federal de Protección al Consumidor, en particular en los Articulos 77, 78, 79, 80, 81, 82, 83 y 84.

CERTIFICADO DE GARANTÍA:
DURACIÓN DE LA GARANTÍA: 90 dias
PRODUCTO: LÁMPARA HIGH BAY
MODELO: MLHB-02
REFERENCIA: HB02-3W1
MARCA: MEGALUZ
FECHA DE COMPRA: _____

SELLO DEL ESTABLECIMIENTO
DONDE FUE HECHA LA COMPRA