CERTIFICADO DE GARANTÍA LIMITADA:
PARA MAYOR INFORMACIÓN COMUNICARSE CON EL IMPORTADOR:
IMPORTADOR: HUAMAI INTERNATIONAL MEXICO SA DE CV
DOMICILIO: CALLE BOLIVAR 67 DESPACHO 30,
CENTRO (AREA 8), CUAUHTEMOC, CIUDAD DE MÉXICO, C.P. 06080
RFC: HIM210212QC6

CENTRO DE ATENCIÓN TELEFÓNICA: (55) 9275 9710 EXTENSIÓN: 168

CENTRO DE SERVICIO:
Poniente 116, No. 718 bodega 7 Colonia las Salinas, Azcapotzalco, C.P. 02360, CDMX

COBERTURA DE LA GARANTÍA:
1. Inicio de la garantía: La garantía para el cliente (usuario final) comienza a partir de la fecha del ticket o factura de compra o de la póliza de garantía, según lo que ocurra primero.

2. Defectos cubiertos: Esta garantía cubre únicamente aquellos defectos que surjan como resultado del uso normal del producto, de acuerdo con las instrucciones del fabricante.
No cubre daños o fallas causados por:
a) Uso del producto en condiciones distintas a las normales o previstas en las instrucciones.
b) Operación del producto de manera no conforme a las instrucciones del fabricante.
c) Alteración o reparación del producto por personas no autorizadas por el fabricante, importador o comercializadora responsable.

DERECHOS DEL CONSUMIDOR EN CASO DE DEFECTOS CUBIERTOS POR LA GARANTÍA:
3. Reparación o reemplazo: Si durante el período de garantía el cliente descubre un defecto cubierto por la misma, el importador, a su discreción, podrá reparar o reemplazar el producto sin costo para el consumidor.

CONDICIONES GENERALES PARA HACER VALIDA LA GARANTÍA:
4. Presentación de documentación: Para hacer válida la garantía, el cliente debe presentar el producto acompañado del ticket o factura de compra o de la póliza de garantía correspondiente, debidamente sellada.

5. Contacto para información y asistencia: Para cualquier pregunta o para obtener más información sobre la garantía, el cliente puede comunicarse con el importador a través de los teléfonos que se indican en la póliza.

6. Lugar para hacer válida la garantía: La garantía puede hacerse válida en la Ciudad de México o en el interior de la República, dirigiéndose a la dirección que se indica en la póliza.

7. Adquisición de partes, componentes, consumibles y accesorios:
En caso de requerirse partes, componentes, consumibles o accesorios, el cliente puede dirigirse a la dirección que se indica en la póliza.

FUNDAMENTO LEGAL
Esta póliza de garantía se basa en las disposiciones establecidas en el Capítulo IX de la Ley Federal de Protección al Consumidor, en particular en los Artículos 77, 78, 79, 80, 81, 82, 83 y 84.

CERTIFICADO DE GARANTÍA:
DURACIÓN DE LA GARANTÍA: 90 días
PRODUCTO: SOPORTE TV
MARCA: LINK BITS
MODELO: C3275N41B
REFERENCIA: C3275N41B
FECHA DE COMPRA:_____

Sello del establecimiento
donde fue hecha la compra

link bits

SOPORTE TV

MANUAL DE INTALACIÓN
PARA SOPORTE DE PEDESTAL MÓVIL

C3275N41B

CONSEJOS

Nota: El montaje o la instalación inadecuados pueden provocar lesiones o accidentes.
Lea atentamente este manual de instalación antes de su instalación.

1. El producto debe ser instalado por personal calificado.
2. Si tiene dudas, comuníquese con personal calificado.
3. Este producto es adecuado para pantallas LCD/plasma de 42"-85" y puede soportar 75 kg.
4. El fabricante no se hace responsable por daños o un mal armado del producto.

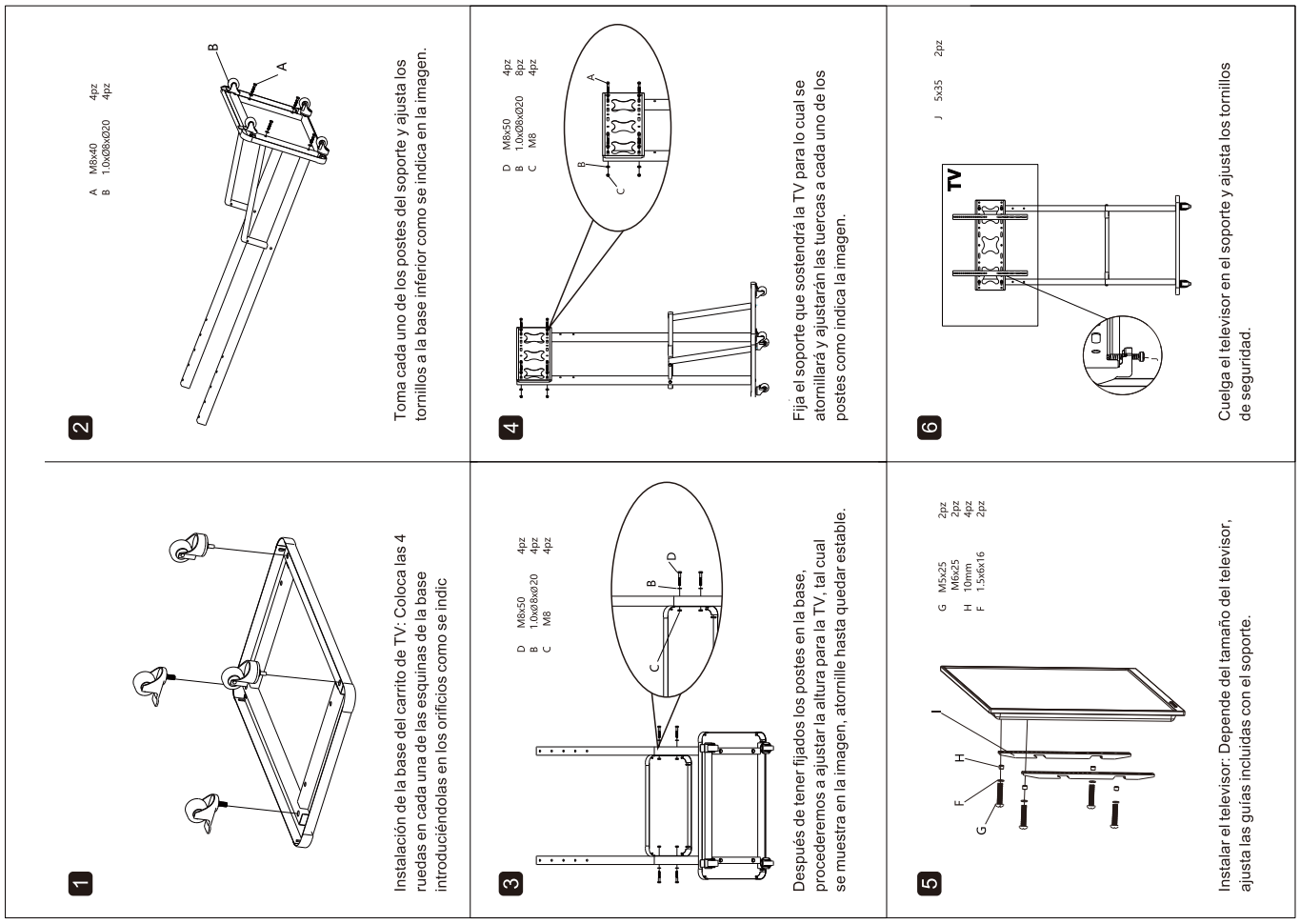

https://linkbits.online www.massivehome.com.mx https://megaluz.online

size: 210X140mm

注：105克铜纸，双面 单色印刷，字体要清晰